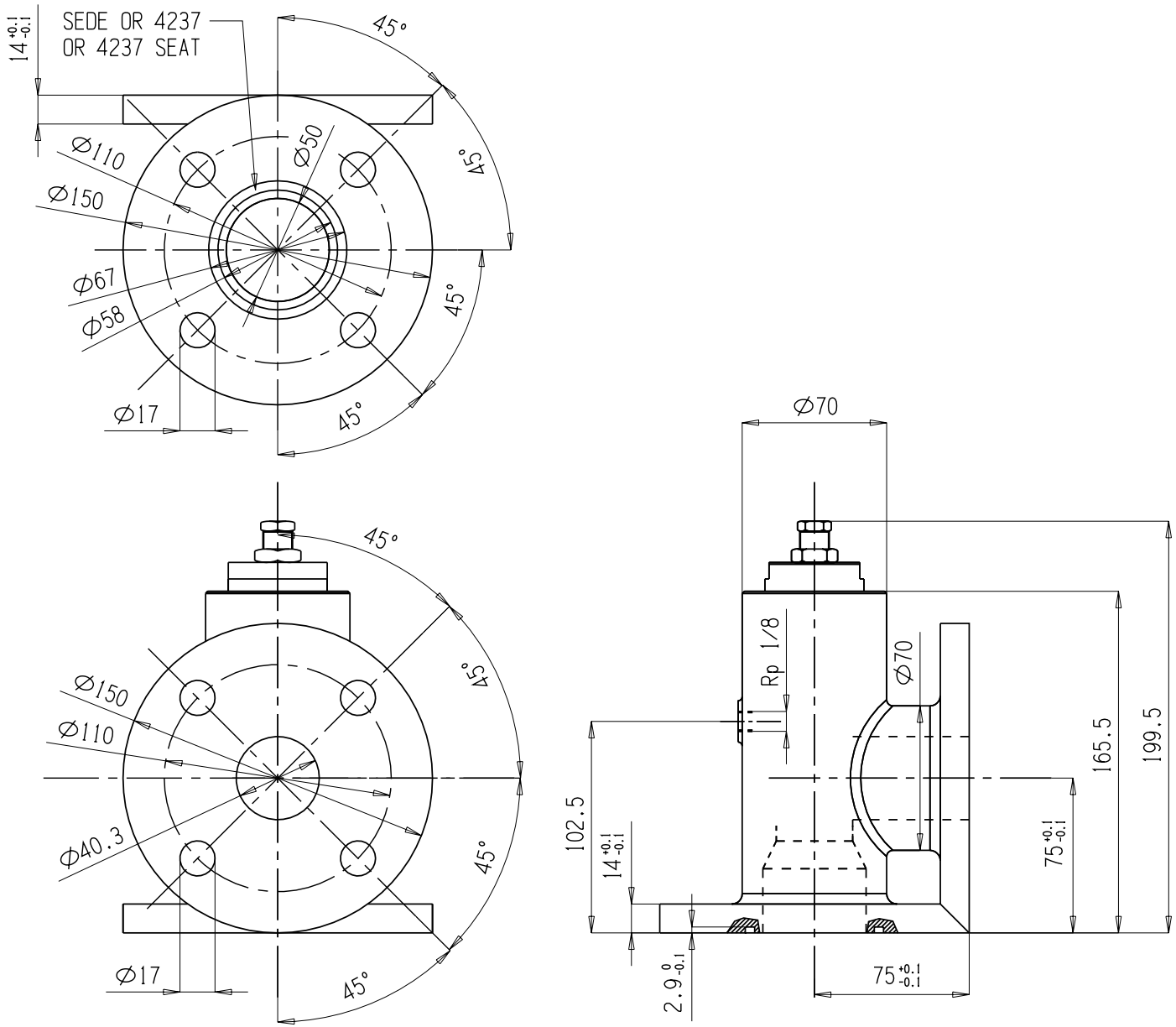

GRUPPI DI DIMENSIONI		0-6	6-15	15-30	30-60	60-120	120-315	315-1000
TOLLERANZA ±	P : PRECISO	0.05	0.08	0.10	0.12	0.15	0.20	0.30
	M : MEDIO	0.10	0.15	0.20	0.25	0.30	0.50	0.80
QUOTE LIBERE	G : GROSSOLANO	0.20	0.35	0.50	0.65	0.80	1.20	2.00

TOLLERANZA QUOTE LIBERE ANGOLARI	LUNGHEZZA LATO CORTO	TOLL. ±
	FINO A 6	1°
	> 6 – 30	30'
	> 30 – 120	20'
	OLTRE 120	10'

Proprietà V. M. C. s.p.a. Il presente disegno non può essere riprodotto nè trasmesso a terzi senza autorizzazione scritta. La V. M. C. intende tutelare i propri diritti a norma di legge.

N°	Data	Modifiche	Approvato

V.M.C. s.p.a.
36051 CREAZZO (VI Italy)
Via Almerico da Schio,4/a-b

Trattamento Superficiale		Approvato
Tolleranze quote libere grado di precisione : P (Vedi tabella a lato)	Codice Articolo :	Disegnatore Baldo S.
Materiale Design. convenzionale	Materiale Denom. commerciale	Scala 1 : 1
Denominazione Particolare DISEGNO DI INGOMBRO REV. 00		Data 01/09/2005
Denominazione Insieme VALVOLA DI MIN. PRESS. G40F		Codice Disegno P05/12

DISEGNO ESEGUITO A CAD NON SONO AMMESSE CORREZIONI O MODIFICHE MANUALI